Uitbouwen (Inbouwen)

- Zet de auto op een hefbrug.

Bew. 2125C24 KABELS VOOR INSCHAKELEN VERSNELLINGEN - U.I.

Bew. 1076B72 UITLAATTUSSENPIJP MET FLEXIBEL DEEL - U.I.

Bew. 1076A42 HITTESCHILD van voorste uitlaatdemper - U.I.

Bew. 2125C32 STEUN VAN VERSNELLINGSPOOK - U.I.

Bew. 5520D04 SENSOR VOOR VRIJSTAND VERSNELLINGSPOOK - U.I.

1. Monteer de blokkeerpen om het schakelmechanisme in de stand voor de 1e/3e versnelling te blokkeren.

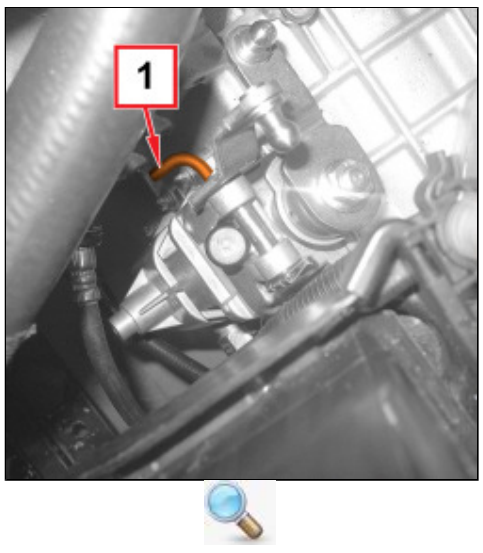

1. Open de klem (1a) en maak de schakelkabels (1b) los.

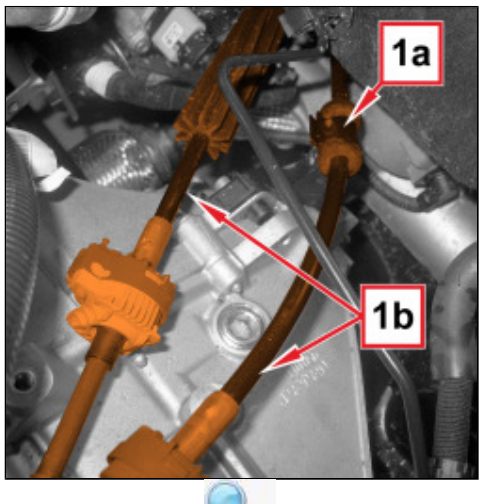

1. Druk de lippen (groen en rood) op de kogelkommen in en maak de schakelkabels los.

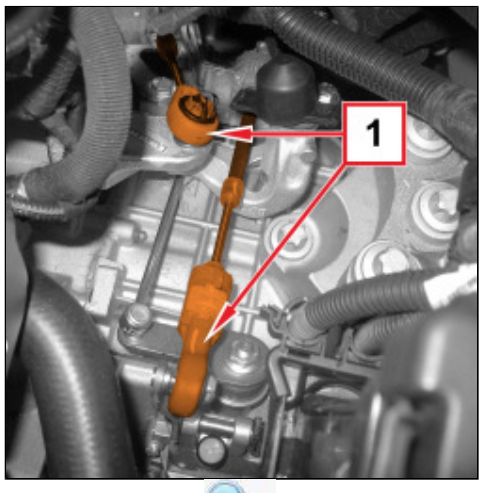

1. Trek de schuiven van de schakelkabels terug.

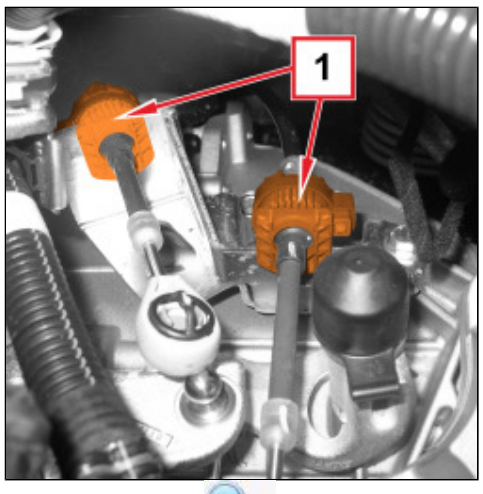

1. Maak de schakelkabels (1a) los en verwijder ze uit de steunbeugel (1b).

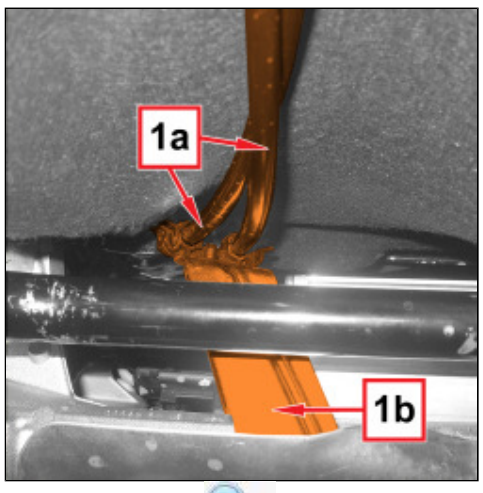

Inbouwen (Uitbouwen)

- Monteer de schakelkabels in de steunbeugel.

- Sluit de schakelkabels aan op de bijbehorende hendels op de versnellingsbak.

- Bevestig de schakelkabels m.b.v. de borgklem.
- Stel de kabel voor het kiezen van de versnellingen op de volgende wijze af:

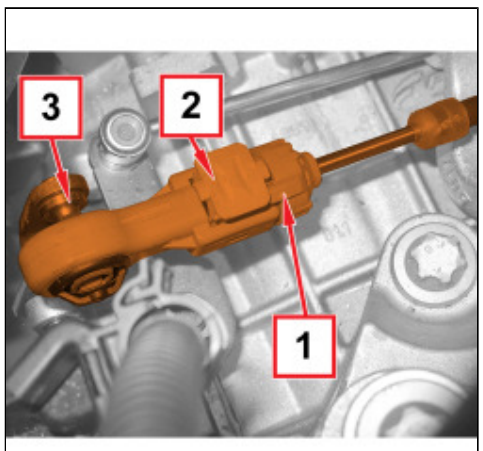

1. Plaats de schakelkabel voor het kiezen van de versnellingen in de juiste positie boven de kogelkop.

- Verplaats in het interieur van de auto, de versnellingspook naar links (tegen de aanslag in het schakelvlak voor de 1e/3e versnelling) zonder de huls omhoog te trekken.

2. Klem de schakelkabel voor het kiezen van de versnellingen op de kogelkop.

3. Span het zelfstelmechanisme (quick adjuster) op de schakelkabel voor het kiezen van de versnellingen door de lip (geel) tot tegen de aanslag te verschuiven en het deksel (oranje) te draaien.

- Verwijder de blokkeerpen om het schakelmechanisme in de stand voor de 1e/3e versnelling te blokkeren.
  Bew. 5520D04 SENSOR VOOR VRIJSTAND VERSNELLINGSPOOK - U.I.

  Bew. 2125C32 STEUN VAN VERSNELLINGSPOOK - U.I.

  Bew. 1076A42 HITTESCHILD van voorste uitlaatdemper - U.I.

  Bew. 1076B72 UITLAATTUSSENPIJP MET FLEXIBEL DEEL - U.I.

  Bew. 2125C24 KABELS VOOR INSCHAKELEN VERSNELLINGEN - U.I.
- Verwijder de auto van de hefbrug.